1–1

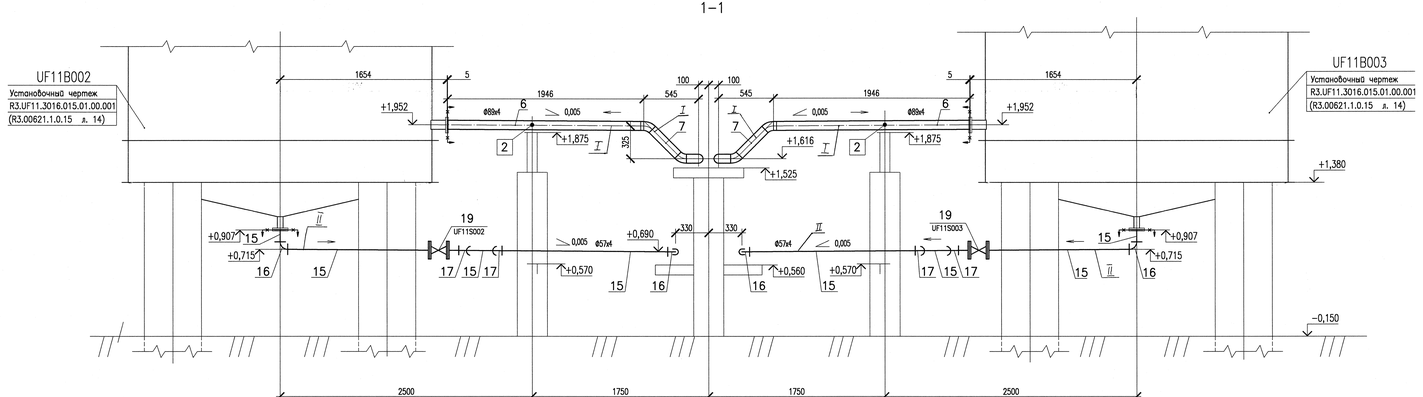

2–2

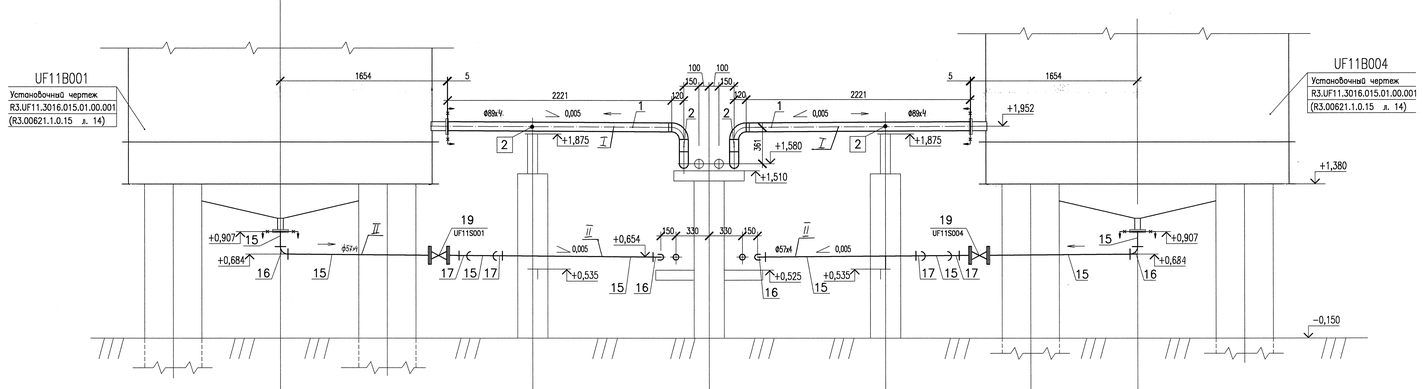

3–3

Верхний ярус

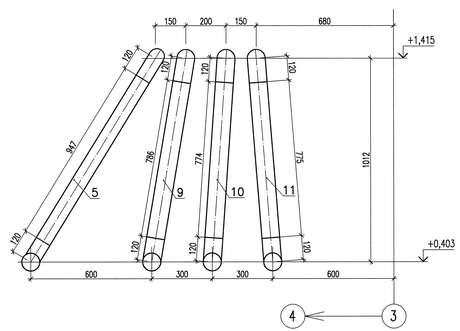

4–4

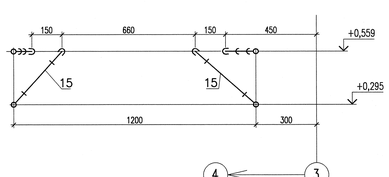

1 Выполнить крепление трубопроводов Ф57х4 – через 3,5 м из металла и опор для изготовления элементов крепления трубопроводов см. R3.UF11.3053.015.01.00.001 (R3.00621.1.0.15 л.13). Опоры располагать на расстоянии не менее 50 мм до сварного шва.

Узлы крепления трубопровода Ф57х4

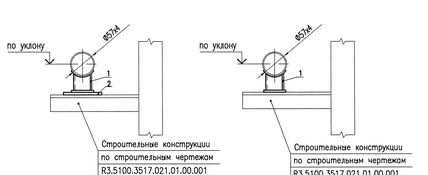

АРХИВНЫЙ ЭКЗЕМПЛЯР

Изм.	Кол.уч.	Лист	N док.	Подп.	Дата
Инж. 2 к.		Гладышева			02.08
Пров.Вед.инж.		Александрова			03.08
Пров.Вед.инж.		Шаталов			07.08
Н.контр.		Красноярова			08.08

Инв. N подл. R3.00621.1.0.15
Лист 4

R3.UF11.3072.015.01.00.002

Ростовская АЭС Блок 3

Башня ревизии трансформаторов с маслоизойством
Трубопроводы масла на эстакаде

Стадия	Лист	Листов
Р	–	1

Разрезы 1–1, 2–2, 3–3, 4–4.
Узлы крепления трубопроводов Ф57х4

ОАО "НИАЭП" 2012

Формат А2х3

ДОПОЛНИТЕЛЬНЫЕ ПОДПИСИ

Инв. N подл.	Подп. и дата	Взам. инв. N	Л.спец.пр.	Кадрова
R3.00621.1.0.15				